文部科学大臣杯
第54回全日本大学女子ソフトボール選手権大会

会期　：　平成30年8月31日(金)～9月2日(日)　予備日9月3日(月)
場所　：　安城市総合運動公園ソフトボール場・野球場
　　A：ソフトボール場Ａ球場　　B：ソフトボール場Ｂ球場
　　C：野球場Ａ球場　　D：野球場Ｂ球場

第１試合　：　9:00 ～
第２試合　：　11:00 ～
第３試合　：　13:00 ～
第４試合　：　15:00 ～
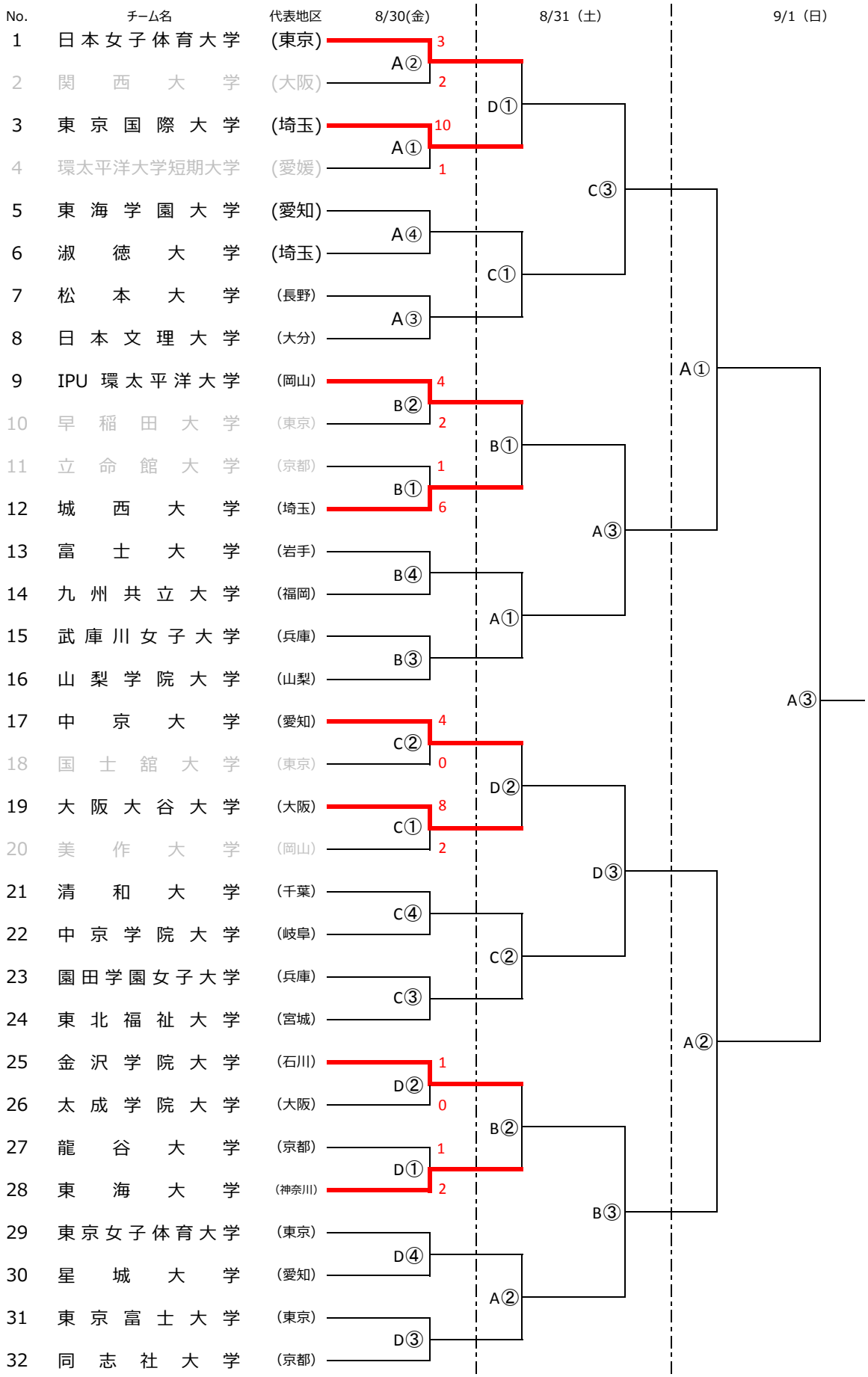
No.	チーム名	代表地区
1	日本女子体育大学	(東京)
2	関西大学	(大阪)
3	東京国際大学	(埼玉)
4	環太平洋大学短期大学	(愛媛)
5	東海学園大学	(愛知)
6	淑徳大学	(埼玉)
7	松本大学	(長野)
8	日本文理大学	(大分)
9	IPU 環太平洋大学	(岡山)
10	早稲田大学	(東京)
11	立命館大学	(京都)
12	城西大学	(埼玉)
13	富士大学	(岩手)
14	九州共立大学	(福岡)
15	武庫川女子大学	(兵庫)
16	山梨学院大学	(山梨)
17	中京大学	(愛知)
18	国士舘大学	(東京)
19	大阪大谷大学	(大阪)
20	美作大学	(岡山)
21	清和大学	(千葉)
22	中京学院大学	(岐阜)
23	園田学園女子大学	(兵庫)
24	東北福祉大学	(宮城)
25	金沢学院大学	(石川)
26	太成学院大学	(大阪)
27	龍谷大学	(京都)
28	東海大学	(神奈川)
29	東京女子体育大学	(東京)
30	星城大学	(愛知)
31	東京富士大学	(東京)
32	同志社大学	(京都)